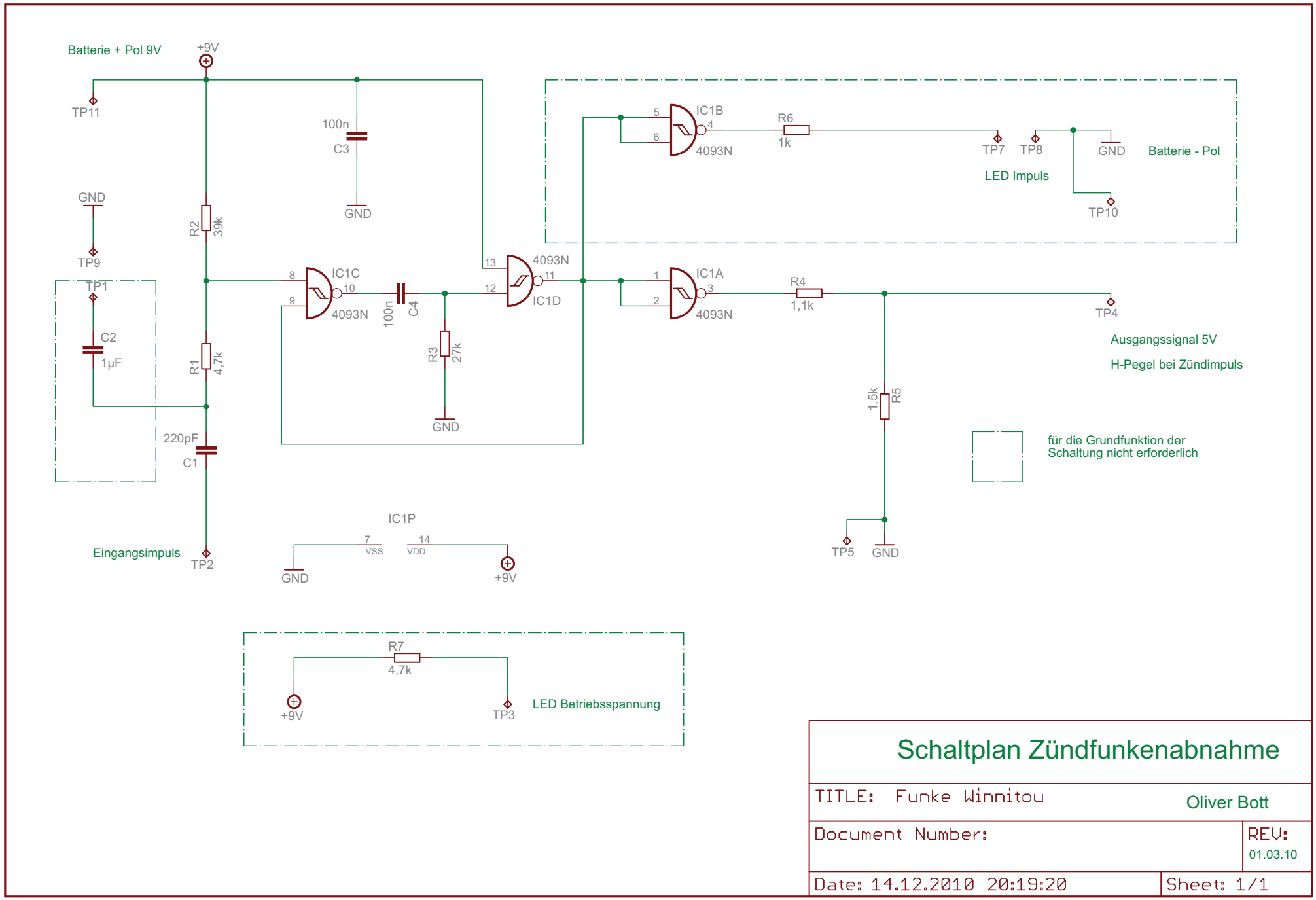
Batterie + Pol 9V
+9V
TP11
100n
C3
GND
GND
TP9
R2
39k
TP1
C2
1µF
R1
4,7k
220pF
C1
Eingangsimpuls
TP2
IC1C
4093N
100n
C4
R3
27k
GND
4093N
IC1D
IC1B
4093N
R6
1k
TP7
TP8
GND
Batterie - Pol
LED Impuls
TP10
IC1A
4093N
R4
1,1k
TP4
Ausgangssignal 5V
H-Pegel bei Zündimpuls
1,5k
R5
TP5
GND
für die Grundfunktion der
Schaltung nicht erforderlich
IC1P
VSS
VDD
GND
+9V
R7
4,7k
+9V
TP3
LED Betriebsspannung
Schaltplan Zündfunkenabnahme
TITLE: Funke Winnitou
Oliver Bott
Document Number:
REV:
01.03.10
Date: 14.12.2010 20:19:20
Sheet: 1/1